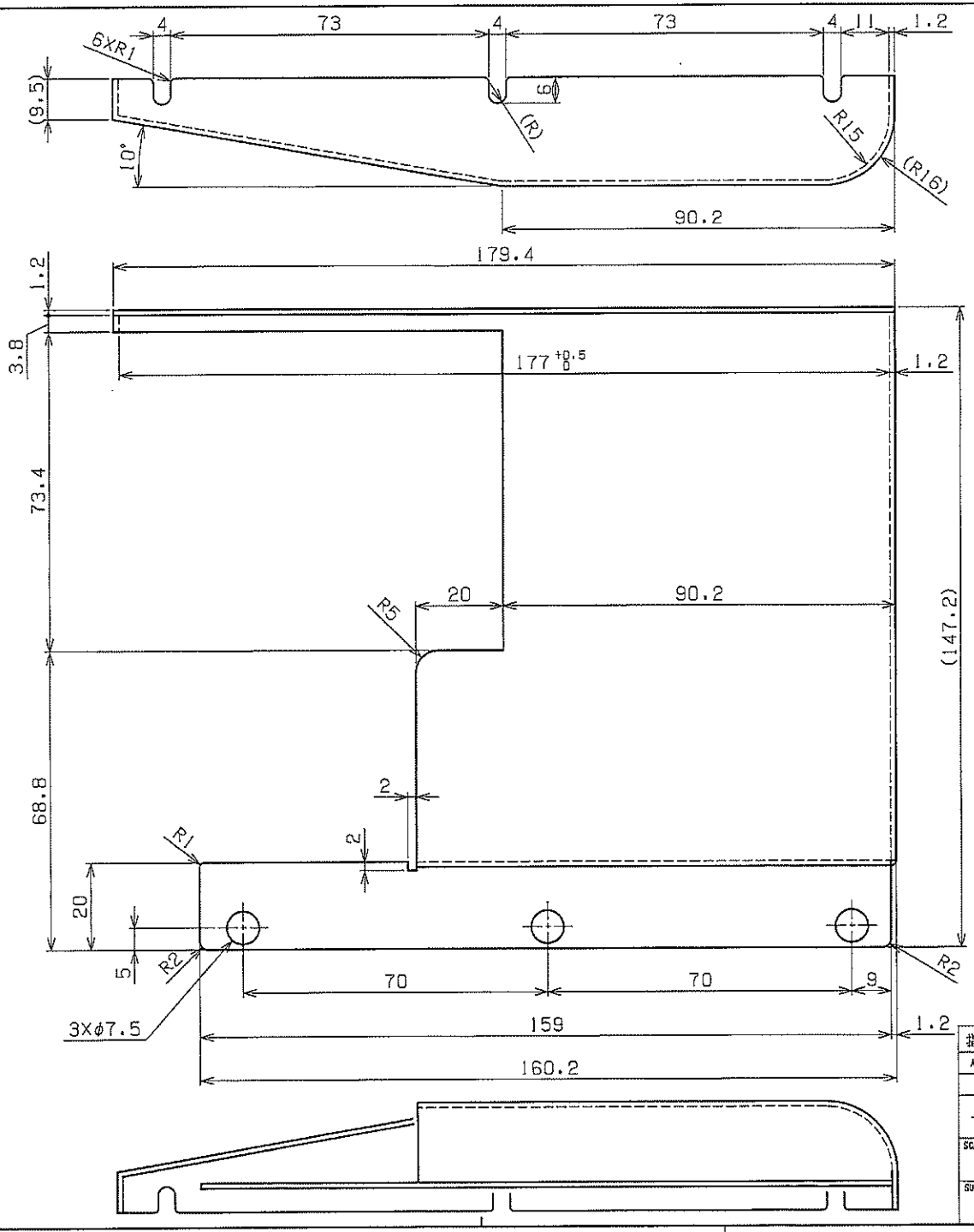

注）1．バリ、カエリ等無きこと。
2．レーザ加工によるヤケ無きこと。
3．曲げRは最小のこと。
4．溶接組立。

□バリ、カエリ □外観

20NT014

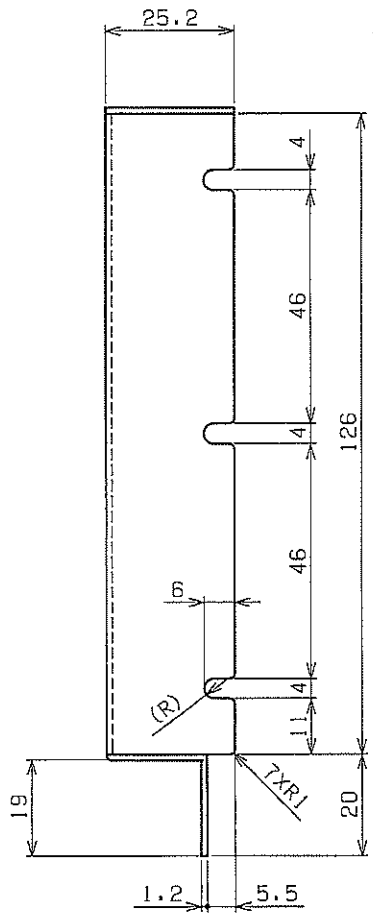

2

日特コイデ株式会社
設計部
20.11.09
出図

指示無き角部は CO.3 とする。				普通公差は JIS B 0419-mk に準拠の事			
APPVD.	日特	CHKD.	日特	DESIND	澁谷	DRAWN	澁谷
DATE	2018.12.25	DATE	2018.12.25	DATE	2018.12.25	DATE	2018.12.25
SURFACE TEXTUR	✓			OLD NO.			
SCALE 1:1	MATERIAL SPCC			TITLE カバー			
SURFACE TREATMENT 亜鉛カラーメッキ（ブルーメタリック）				DRAWING NO. 3B868094	TOTAL PAGE P01	PAGE NO. 01	0

許可無く複製を禁ず 未経許可不準複製 No Copy Without Permission