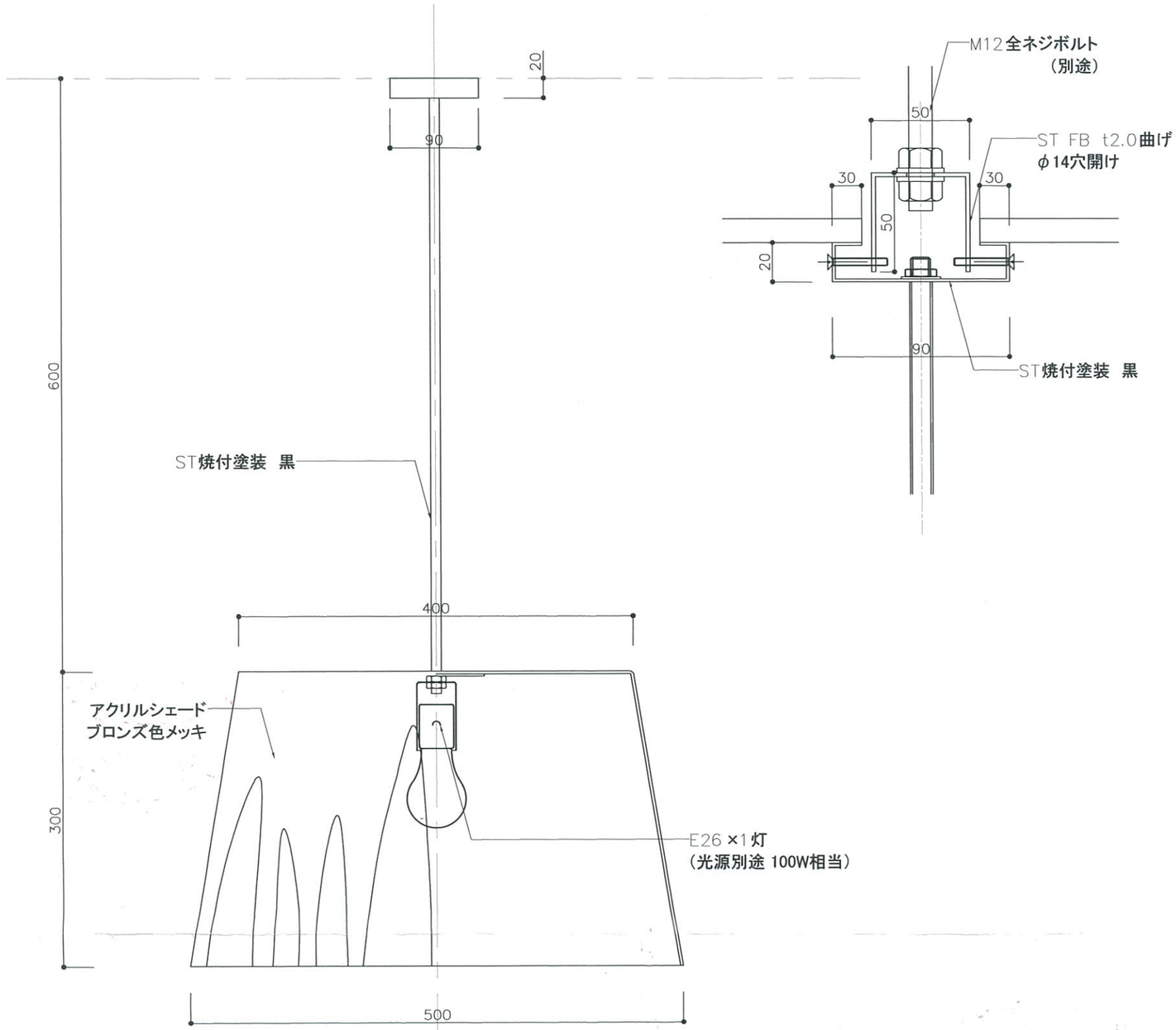

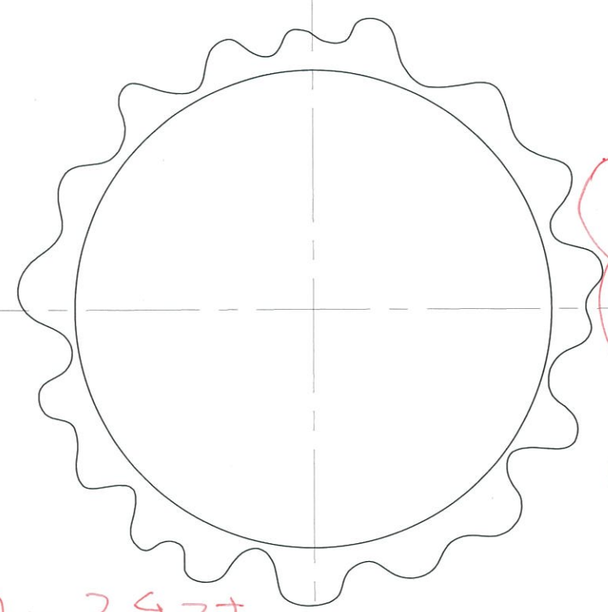

送った画像のアクリルテーブルの
下400㎜カットした物です。

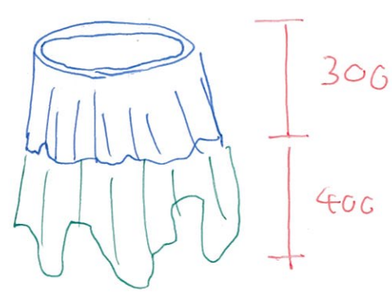

① 数量は3台です。

場所：

製作台数：3 set

SUN-STYLE INTERIOR

date	2020.1.16
construction name	（仮称）鹿島ホテル計画 新築工事
title	PL-1
scale	1/5
no.	PL-1